# ПАСПОРТ
# КМ_9_800
## Комод № 9 (5 ящиков)
## 800x430x1010

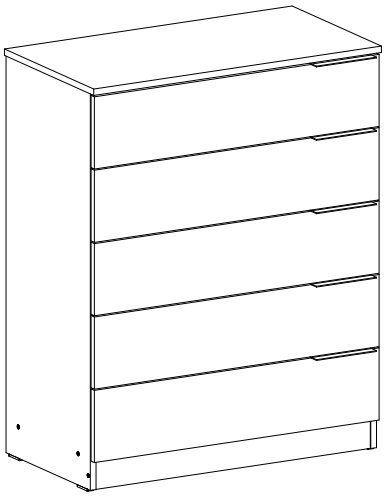

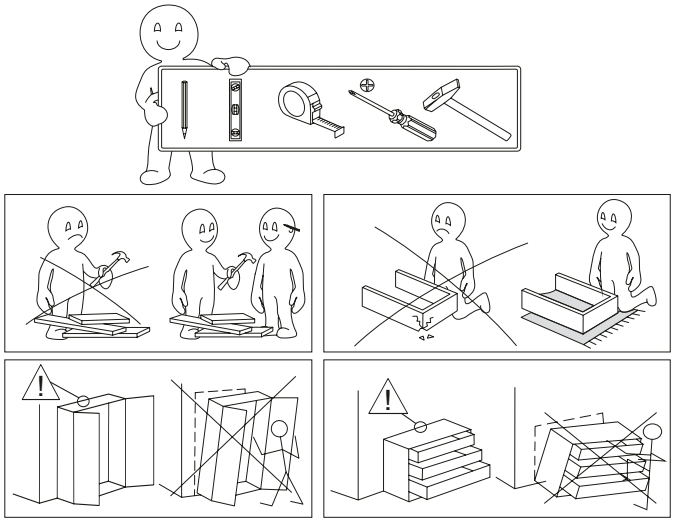

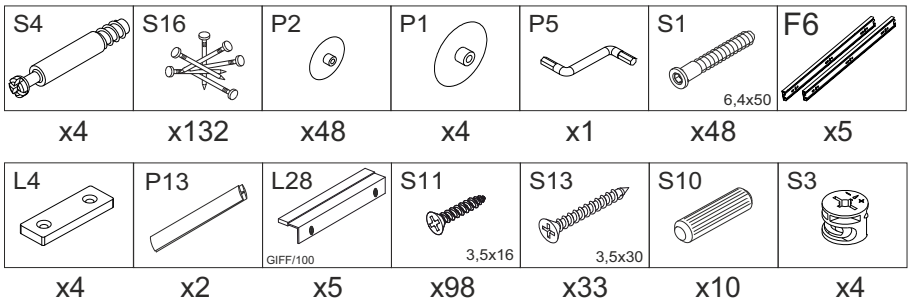


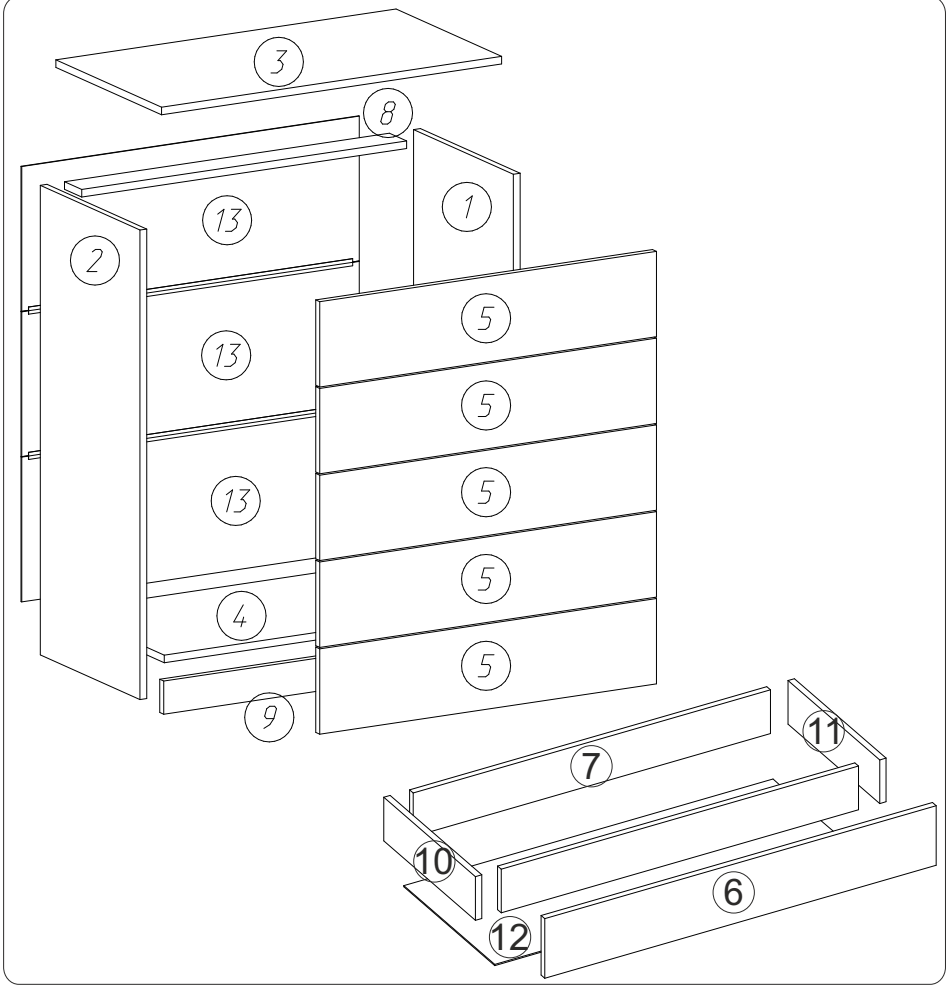


| № | ДхШхТ | Кол-во |
|---|---|---|
| 1 | 990x406x16 | 1 |
| 2 | 990x406x16 | 1 |
| 3 | 800x430x16 | 1 |
| 4 | 764x406x16 | 1 |
| 5 | 792x180x16 | 5 |
| 6 | 706x110x16 | 5 |
| 7 | 706x110x16 | 5 |
| 8 | 764x70x16 | 1 |
| 9 | 764x70x16 | 1 |
| 10 | 400x110x16 | 5 |
| 11 | 400x110x16 | 5 |
| 12 | 397x736x3 | 5 |
| 13 | 305x794x3 | 3 |

# ПАСПОРТ
# КМ_9_800
## Комод № 9 (5 ящиков)
## 800x430x1010

**Комплект поставки**

В торговую сеть изделие поступает в разобранном виде. Детали изделия упакованы в гофрированный картон, что обеспечивает сохранность элементов. Фурнитура запакована в полиэтиленовый пакет.

**Рекомендации по сборке**

1. Учитывая конструктивные и функциональные особенности мебели, применение световых систем, использование навесных изделий, производитель рекомендует пользоваться услугами профессиональных сборщиков.

2. Находящаяся в комплекте фурнитура для укрепления на стенах предназначена исключительно для применения в прочной кладке. В случае если стены сделаны из другого материала, как, например, стены с применением облегченных конструкций, необходимо использовать подходящую для них фурнитуру.

3. Для крепления ручек в дверях универсальной навески (правое и левое исполнение), необходимо досверлить соответствующие отверстия в фасадах.

**Правила хранения и эксплуатации изделия**

1 Изделие следует хранить и эксплуатировать в крытых, сухих, вентилируемых и отапливаемых помещениях, при температуре не ниже +2°С, с относительной влажностью воздуха
от 45 до 70 %.
2 Изделие должно быть защищено от длительного воздействия прямых солнечных лучей и близко расположенных отопительных приборов.
3 Поверхность изделия нужно оберегать от попадания влаги, чтобы избежать разбухания и отклеивания кромок.
4 Недопустимо попадание на изделие жидкостей, которые растворяют лакокрасочные пленки (спирт, ацетон, бензин и т.п.).
5 При ослаблении креплений их необходимо подтягивать.
6 Пыль с поверхности изделия вытирать сухой мягкой тканью.
7 Рекомендуется использовать специальные средства по уходу за изделиями.

**Гарантийные условия**

1 Гарантийный срок эксплуатации 12 месяцев с даты продажи при условии соблюдения правил эксплуатации.
2 При покупке изделий потребитель имеет право проверить комплектность поставки, целостность и качество изделия.
В случае обнаружения дефектов или некомплектности, потребитель может заменить дефектный узел и укомплектовать изделие в месте приобретения.
Для замены изделия необходимо предъявить:
1) вышедший из строя узел изделия (изделие) или фотоматериалы, демонстрирующие характер брака;
2) упаковку изделия;
3) следующий комплект документов:
- рекламация;
- документы, подтверждающие факт приобретения (расходная накладная, кассовый чек);
- паспорт изделия с отметкой магазина о дате продажи со штампами ОТК и магазина (при отсутствии штампа магазина и даты продажи гарантийный срок исчисляется со дня
изготовления) или упаковочный лист с гарантийным сроком и со штампом ОТК;
- ярлык предприятия с датой изготовления.

На основании вышеизложенного, продавец или представитель отдела рекламаций составит рекламацию и произведет замену несоответствующего узла (изделия) в срок до 14 дней
или по согласованию сторон в другой срок.
3 При некомплектности поставки изделия к вышеизложенному комплекту документов необходимо предъявить упаковку или фотоматериалы упаковки.
4 Изготовитель обязуется выполнить замену деталей или узлов со скрытыми дефектами:
- не сопряжение деталей;
- несоответствие деталей чертежным размерам, влияющим на работоспособность.
5 Случаи, на которые гарантийный ремонт не распространяется:
- отсутствие дефектной детали и документов, подтверждающих факт приобретения;
- изделие или деталь вышли из строя вследствие несоблюдения потребителем правил хранения, эксплуатации, указанных в настоящем паспорте;
- изделие или деталь со следами механических повреждений, а также повреждений, вызванных воздействием высоких (низких) температур, огня или воды;
- изделие, узлы которого подверглись вскрытию, самостоятельному ремонту или изменению конструкции лицами, не уполномоченными на это;
- неправильная транспортировка изделия.
6 Для изделий с нарушениями гарантийных условий эксплуатации, но не истекшим гарантийным сроком, изготовитель может провести ремонт или замену любых дефектных деталей
при условии предварительной оплаты потребителем затрат на данную работу и наличия паспорта с отметкой магазина о дате продажи.

ГОСТ 16371-93

**ВНИМАНИЕ!** В связи с постоянным совершенствованием и модернизацией продукции предприятие оставляет за собой право вносить изменения в конструкцию без предварительного оповещения

## Гарантийный талон*

Упаковщик_____
Дата изготовления _____
Штамп ОТК_____
Штамп магазина с отметкой о дате продажи_____

***без чека торгующей организации не действителен**!

# ИНСТРУКЦИЯ ПО СБОРКЕ
# КМ_9_800
## Комод № 9 (5 ящиков)
## 800x430x1010

1

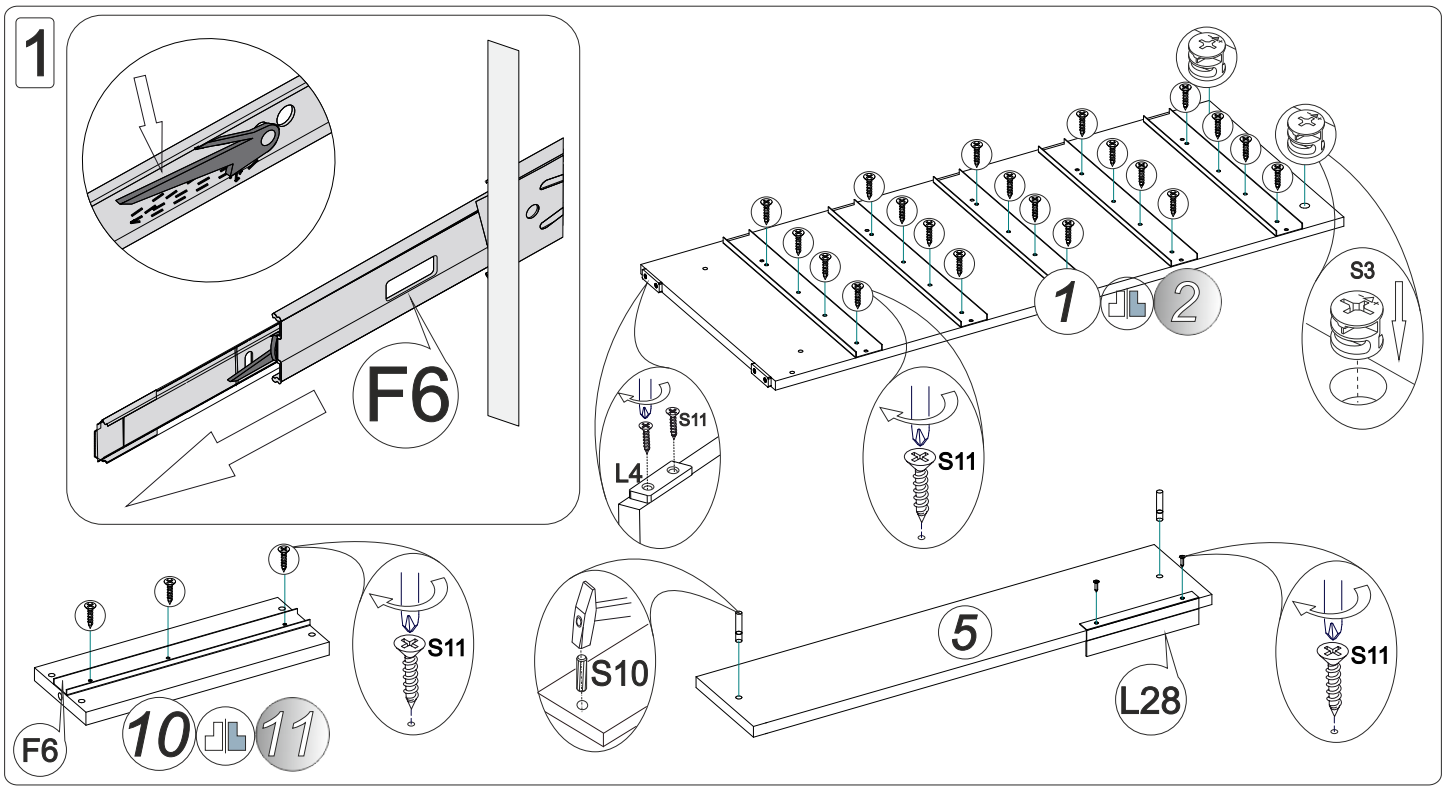


2

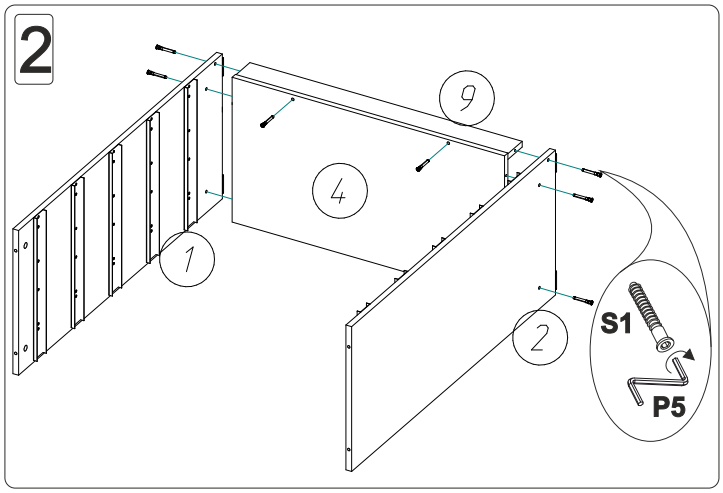


3

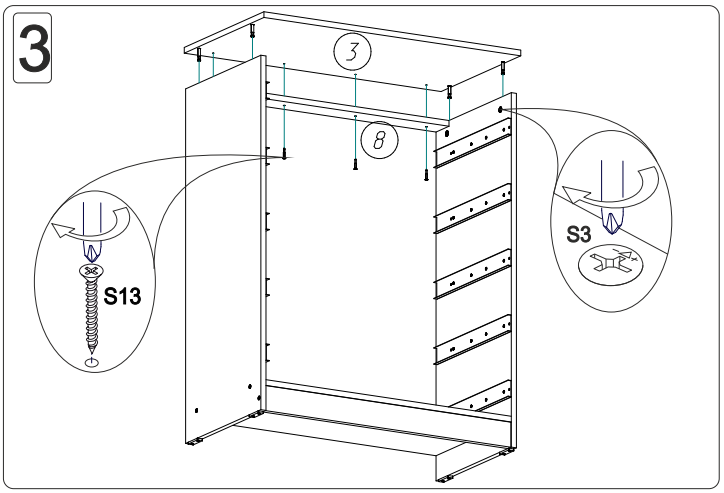


4

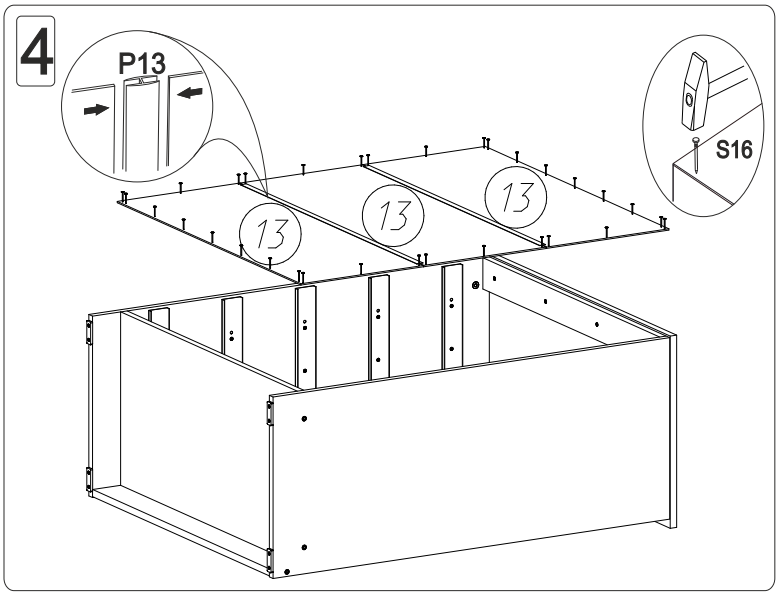


5

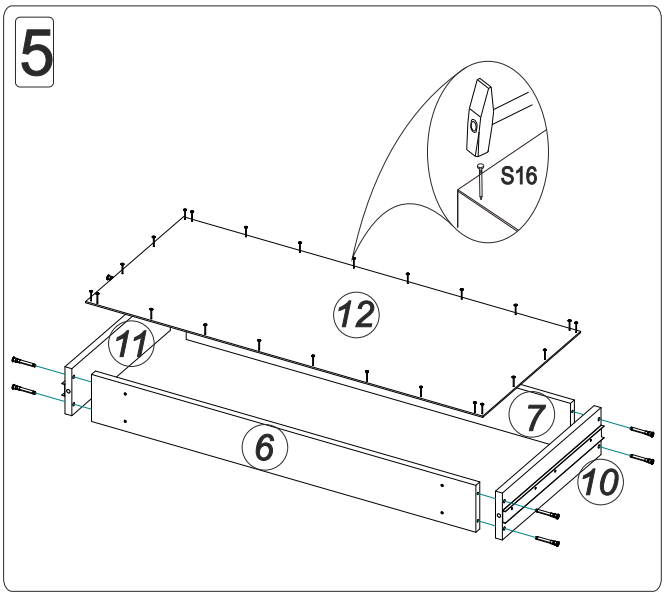

6

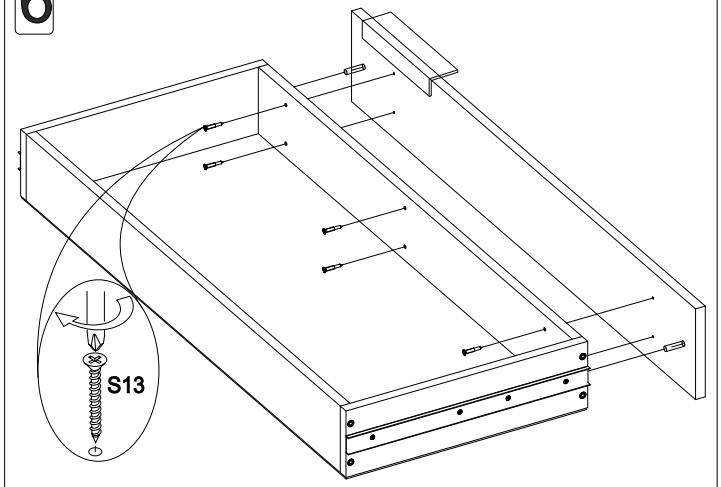


7

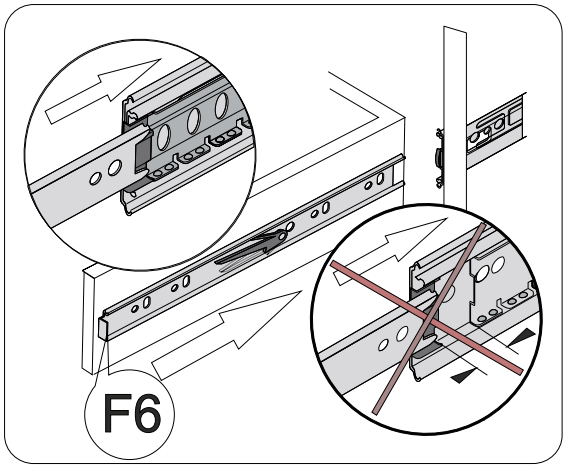

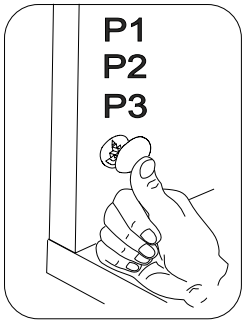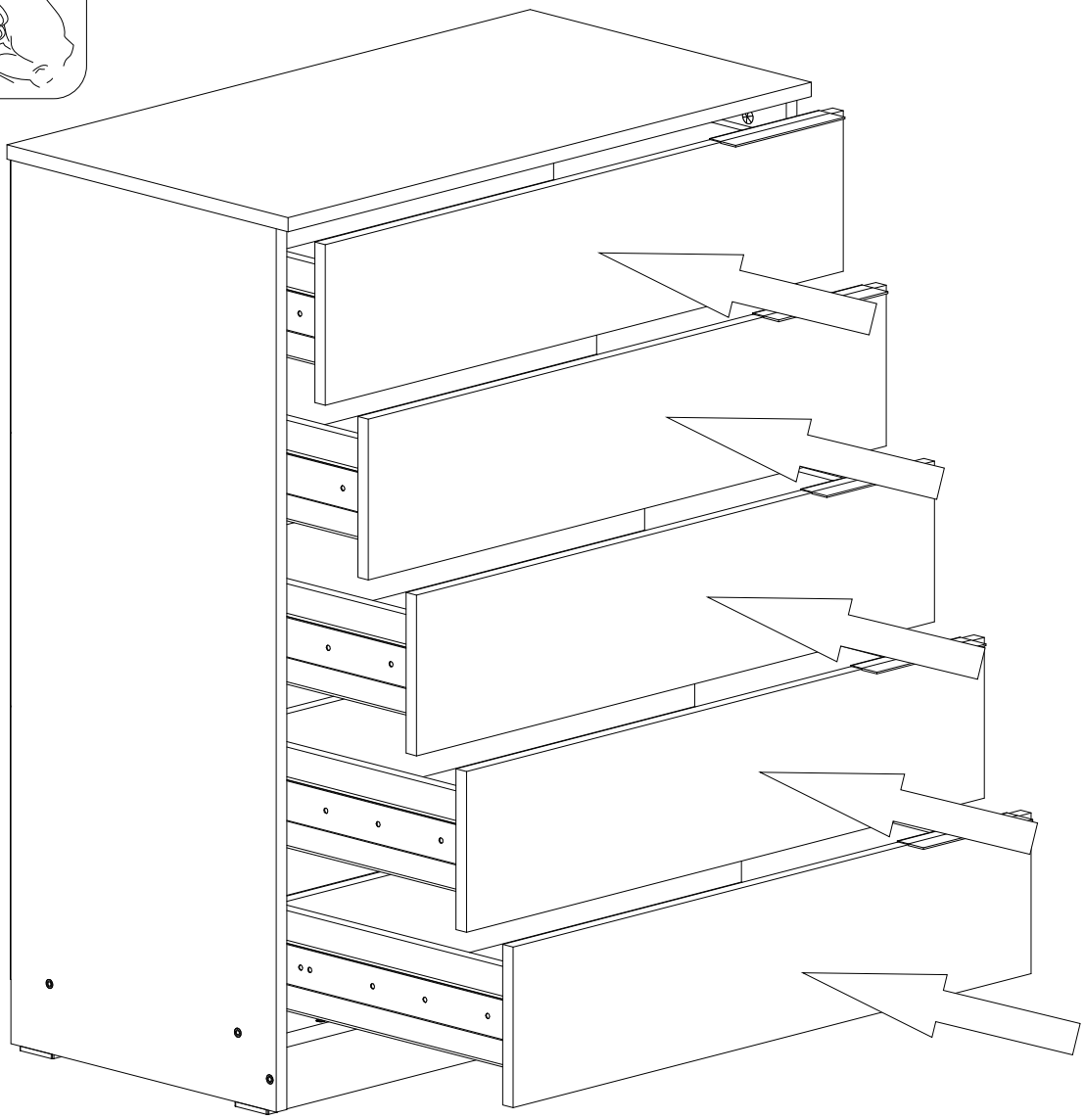
8